Boxer AGL Böschungsmäher

Preis: € 2.570,00 exkl. MwSt.
€ 3.084,00 inkl. MwSt.
Lieferkosten auf Anfrage

Kurzbeschreibung

Dieser Mäher kann sowohl hinter dem Traktor als auch seitlich im Gefälle und im rechten Winkel eingesetzt werden. Der Boxer AGL mini ist ideal zum Mähen: Sträucher, Straßenränder und Grabenseiten. Dieser Mäher ist für Traktoren von 15 bis 35 PS ausgelegt. Ausgestattet mit Cat 1. Kupplungspunkten und Hammerschlägern.

- Kommt komplett mit Zapfwelle.

Produktbeschreibung

M			HP	C	kg	
AGL 125	125	540	20 - 60	CAT. I	250	20
AGL 145	145	540	25 - 60	CAT. I	270	24
AGL 165	165	540	30 - 70	CAT. I	290	28
AGL 185	185	540	40 - 75	CAT. I/II	342	30
AGL 200	200	540	45 - 80	CAT. I/II	355	32
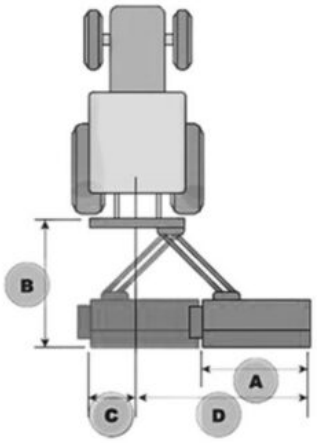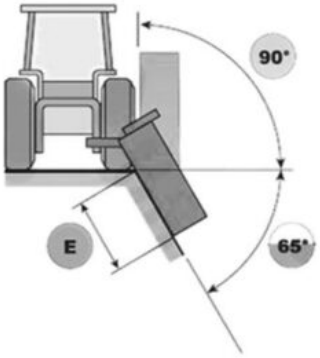
Ⓜ	A	B	C	D	E
AGL 125	120	130	76	180	105
AGL 145	140	130	76	200	125
AGL 165	160	130	76	220	145
AGL 185	185	130	66	235	165
AGL 200	200	130	66	250	180