Boxer AGL Mini Böschungsmäher

Preis: € 2.450,00 exkl. MwSt.
€ 2.940,00 inkl. MwSt.
Lieferkosten auf Anfrage

Kurzbeschreibung

Dieser Mäher kann sowohl hinter dem Traktor als auch seitlich im Gefälle und im rechten Winkel eingesetzt werden. Der Boxer AGL mini ist ideal zum Mähen: Sträucher, Straßenränder und Grabenseiten. Dieser Mäher ist für Traktoren von 15 bis 35 PS ausgelegt. Ausgestattet mit Cat 1. Kupplungspunkten und Hammerschlägern.

- Kommt komplett mit Zapfwelle.

Produktbeschreibung

M			HP	C	kg	
AGL 110 MINI	110	540	15 - 35	CAT. I	230	18
AGL 130 MINI	130	540	18 -50	CAT. I	260	22
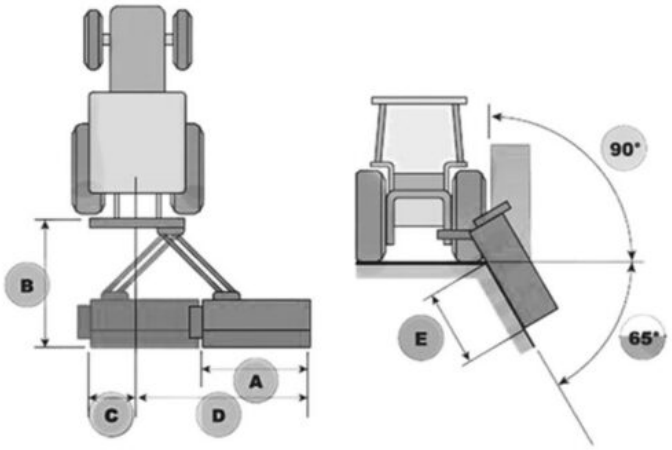
Ⓜ	A	B	C	D	E
AGL 110 MINI	110	120	40	183	85
AGL 130 MINI	130	120	40	203	105