**Baumaschinen Aschauer**
Bernhard Aschauer
Dimbach 53, 4371 Dimbach
Tel. 0043 7266 20 92 0
office@baumaschinen-aschauer.at
baumaschinen-aschauer.at




# XCMG XE20E PRO mit Kabine

**Preis:** ~~€ 24.871,-~~ € 24.127,84 exkl. MwSt.

€ 28.953,41 inkl. MwSt.

Lieferkosten auf Anfrage

## Kurzbeschreibung

**-3%**

**Serienmäßig ausgestattet mit:**

- Kubota Stage-V Motor
- 15,4 kw
- Hammerfunktion
- Proportional betätigte Abbruch-/Sortfunktion
- Gummiraupen
- Dozerblatt
- Beheizte Kabine mit ROPS/TOPS-Zertifizierung
- 7-Zoll-LCD-Steuerdisplay
- Einstellbare Hilfshydraulik (Druck & Durchfluss)
- Ausziehbares Fahrwerk (990–1300 mm)

- Hydrauliksystem mit variabler Pumpe

## Produktbeschreibung

https://baumaschinen-aschauer.at/wp-content/uploads/2025/08/holzspalter-XCMG-2-2.mp4

XCMG MINIBAGGER XE20E PRO – KOMPAKTES KRAFTPAKET FÜR DEN PROFESSIONELLEN EINSATZ

Der **XCMG XE20E PRO** ist der Minibagger für Profis, die Leistung, Komfort und Vielseitigkeit verlangen. Dieser kompakte 2-Tonnen-Raupenbagger ist serienmäßig mit einem leistungsstarken Kubota Stage-V-Motor ausgestattet und eignet sich hervorragend für den Einsatz auf engstem Raum, ohne dabei Kompromisse bei der Leistung oder dem Bedienungskomfort einzugehen. Ideal für Bauunternehmen, Landschaftsgärtner, Bauunternehmer und Installateure.

Einsatzbereiche des XE20E PRO

- Erd- und Fundamentarbeiten in Städten und auf engem Raum
- Garten- und Landschaftsbauarbeiten
- Kabel- und Rohrverlegung (einschließlich Kanalisationsarbeiten)
- Kleine Abbrucharbeiten mit Abbruchhammer oder Sortiergreifer
- Arbeiten auf Campingplätzen, Ställen, Bauernhöfen und Höfen

Ob Sie auf dem Bau, in der Infrastruktur oder auf der grünen Wiese arbeiten: der XE20E PRO passt überall hin.

- **Hohe Leistung im kompakten Format** Dank des ausfahrbaren Unterwagens arbeiten Sie sowohl auf weitem Gelände als auch in engen Situationen stabil.
- **Ausgezeichneter Fahrerkomfort** Beheizte Kabine und übersichtliches LCD-Display sorgen für angenehmes und sicheres Arbeiten.
- **Einsatzbereite Anbaugeräte** Dank der einstellbaren Zusatzhydraulik ist der XE20E PRO bereit für Abbruchhammer, Greifer, Bürste oder Rüttelplatte.
- **Niedrige Emissionen, hohe Effizienz** Der kraftstoffsparende Kubota-Motor erfüllt die strenge Stufe-V-Norm – ideal für innerstädtische und nachhaltige Arbeiten.

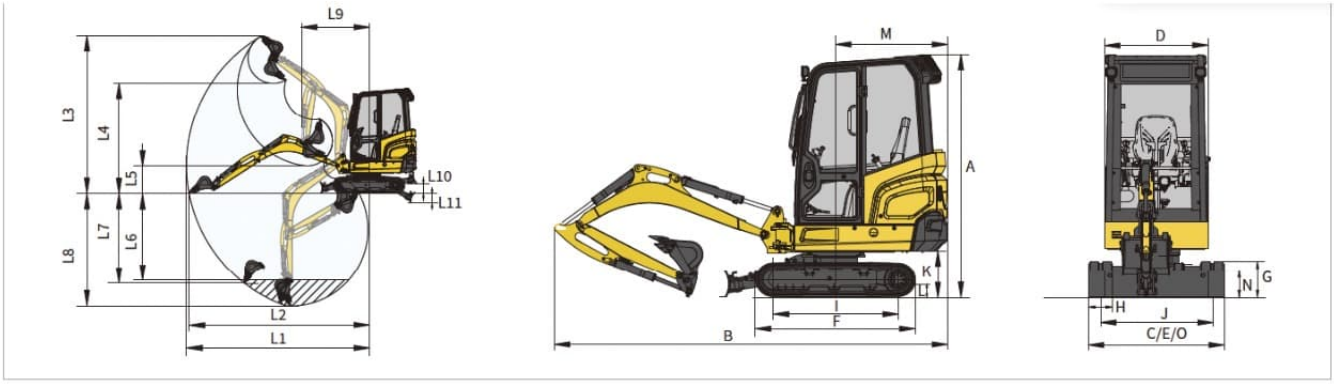


| Positionsinhalt | | Einheit | Parameter |
|---|---|---|---|
| **Arbeitsbereich** | | | |
| L1 | Maximale Reichweite | mm | 4120 |
| L2 | Maximale Reichweite am Bodenniveau | mm | 4070 |
| L3 | Maximale Grabhöhe | mm | 3620 |
| L4 | Maximale Entladehöhe | mm | 2560 |
| L5 | Minimale Entladehöhe | mm | 628 |
| L6 | 8 Fuß Ebene Grabtiefe | mm | 2000 |
| L7 | Maximale vertikale Grabtiefe | mm | 2140 |
| L8 | Maximale Grabtiefe | mm | 2580 |
| L9 | Minimaler Schwenkradius | mm | 1520 |
| L10 | Maximale Hubhöhe des Planierschildes | mm | 230 |
| L11 | Maximale Schnitttiefe des Planierschildes | mm | 230 |
| | Ausleger-Schwenkwinkel (links) | - | 75° |
| | Ausleger-Schwenkwinkel (rechts) | - | 60° |

| Positionsinhalt | | Einheit | Parameter |
|---|---|---|---|
| **Dimensions** | | | |
| A | Gesamthöhe | mm | 2558 |
| B | Gesamtlänge | mm | 3860 |
| C | Gesamtbreite | mm | 1300/990 |
| D | Oberwagen-Breite | mm | 990 |
| E | Fahrwerksbreite (ausgefahren/eingefahren) | mm | 1300/990 |
| F | Kettenlänge | mm | 1564 |
| G | Kettenhöhe | mm | 346 |
| H | Standard-Kettenplattenbreite | mm | 230 |
| I | Ketten-Radstand | mm | 1230 |
| J | Kettenspurweite (ausgefahren/eingefahren) | mm | 1070/760 |
| K | Gegengewicht-Bodenfreiheit | mm | 449 |
| L | Min. Bodenfreiheit | mm | 148 |
| M | Heckschwenkradius | mm | 1100 |
| N | Planierschildhöhe | mm | 260 |
| O | Planierschildbreite (ausgeklappt/eingeklappt) | mm | 1300 |

| Positionsinhalt | Einheit | Parameter |
|---|---|---|
| Betriebsgewicht | kg | 2150 |
| **Motor** | | |
| Motormarke/-modell | - | Kubota/D1105 |
| Nennleistung/Drehzahl | kW/rpm | 15,4/2400 |
| 4-Takt | - | √ |
| Wassergekühlt | - | √ |
| Hub | mm | 78,4 |
| Zylinderbohrung | mm | 78 |
| Anzahl der Zylinder | - | 3 |
| Maximales Drehmoment/Drehzahl | N • m/rpm | 70,3/1600 |
| Hubraum | L | 1,123 |
| **Ölkapazität** | | |
| Kraftstofftankkapazität | L | 25 |
| Hydrauliköltankkapazität | L | 20 |
| **Kette** | | |
| Standard-Kettenplattenbreite | mm | 230 |
| Anzahl der Laufrollen (pro Seite) | - | 3 |
| Anzahl der Stützrollen (pro Seite) | - | 1 |
| **Kabinenstandard** | | |
| ISO 12117: 1997 (TOPS) | - | √ |
| ISO 3471: 2008 (ROPS) | - | √ |

| Positionsinhalt | Einheit | Parameter |
|---|---|---|
| **Hydrauliksystem** | | |
| Hauptpumpe | - | Eine variable Pumpe |
| Maximale Durchflussrate des Hauptsystems | L/min | 64,4 |
| Hauptsystemdruck | MPa | 24,5 |
| Steuersystemdruck | MPa | 3,5 |
| Fahrsystemdruck | MPa | 23 |
| Schwenksystemdruck | MPa | 11 |
| **Hauptleistung** | | |
| Fahrgeschwindigkeit (hoch/niedrig) | km/h | 4,0/2,5 |
| Schwenkgeschwindigkeit | r/min | 8,5 |
| Maximales Schwenkdrehmoment | kN • m | 2,3 |
| Steigfähigkeit | - | 30° (58%) |
| Spezifischer Bodendruck | kPa | 29,4 |
| Schaufel-Grabkraft (ISO) | kN | 16 |
| Stiel-Grabkraft (ISO) | kN | 8 |
| Maximale Zugkraft | kN | 14 |
| **Standard** | | |
| Auslegerlänge | mm | 1810 |
| Stiellänge | mm | 1190 |
| Schaufelkapazität | $m^3$ | 0,04 (Erdbewegungs-Schaufel) |
| **Optional** | | |
| Auslegerlänge | mm | - |
| Stiellänge | mm | - |
| Schaufelkapazität | $m^3$ | 0,02<br>0,03 (Erdbewegungs-Schaufel)<br>0,06 (Grabenräum-Schaufel) |